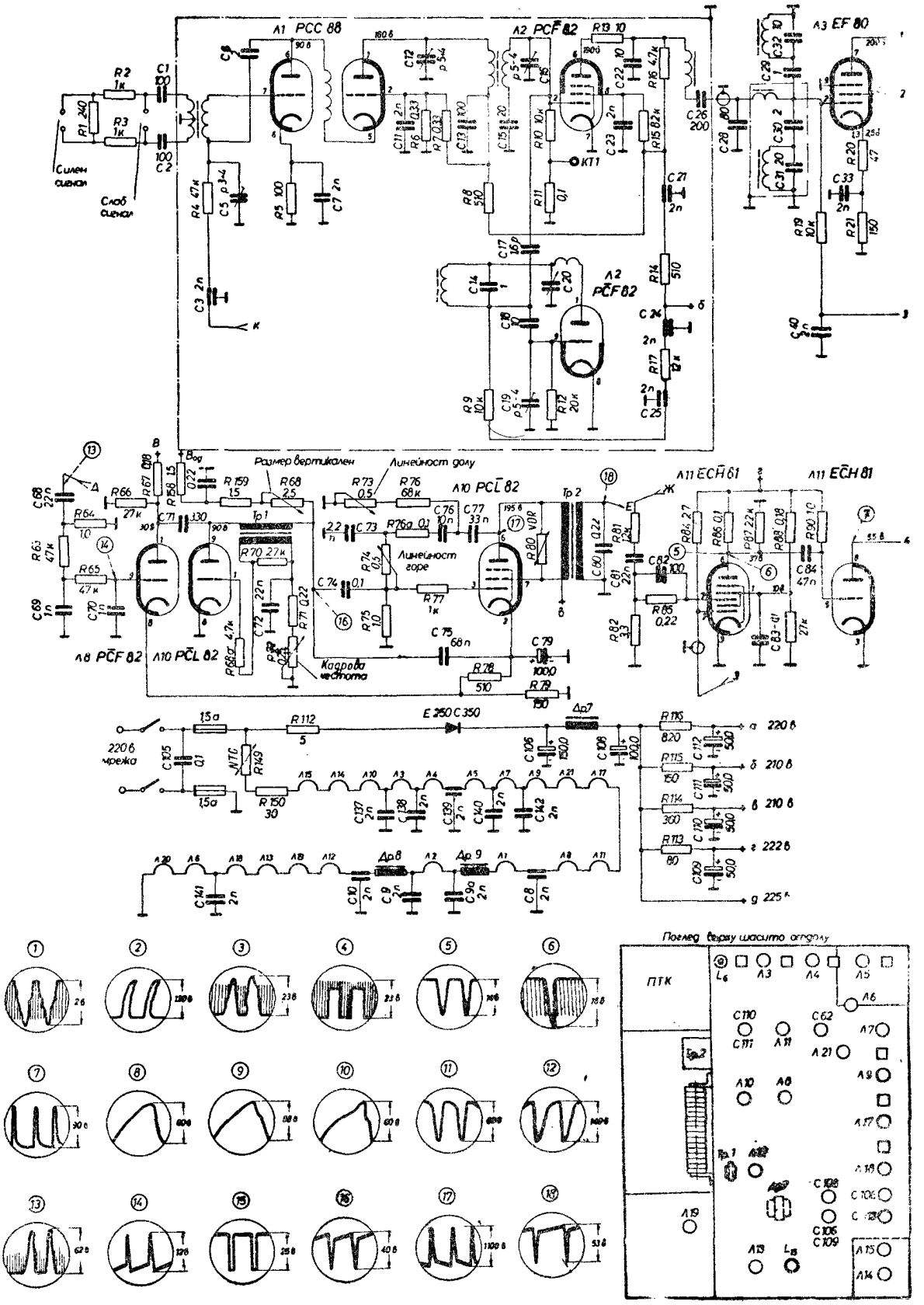
Л1 PCC 88
Л2 PCF 82
Л3 EF 80
Л2 PCF 82
Л8 PCF 82
Л10 PCL 82
Л10 PCL 82
Л11 ECH 81
Л11 ECH 81
Силен сигнал
Слаб сигнал
Размер вертикален
Линейност долу
Линейност горе
Кадрова честота
220 в мрежа
E 250 C 350
ПТК
Поглед върху шасито отгоре

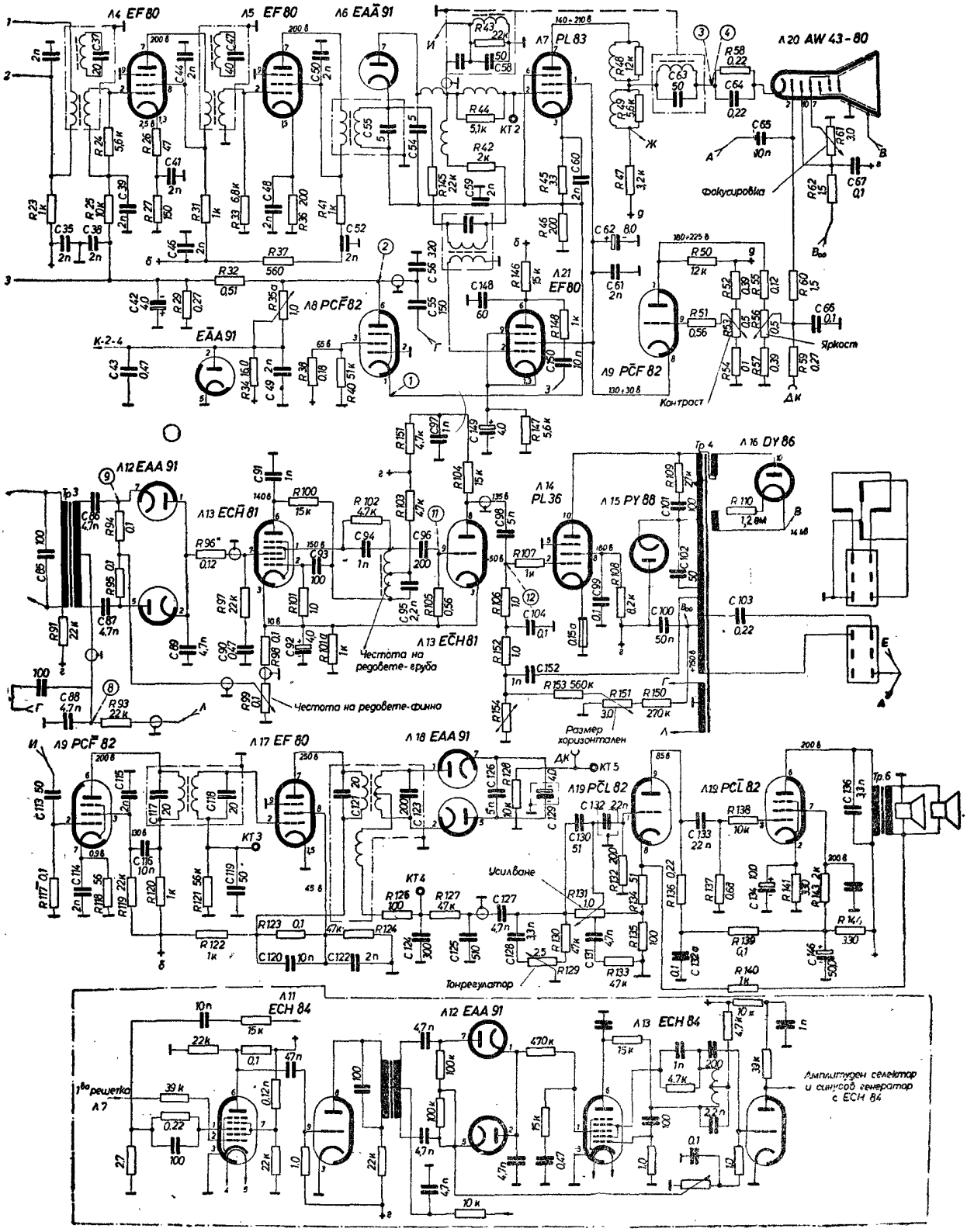
Л4 EF 80
Л5 EF 80
Л6 EAA 91
Л7 PL 83
Л20 AW 43-80
Фокусировка
Л8 PCF 82
EAA 91
Л21 EF 80
Л9 PCF 82
Контраст
Яркост
Л12 EAA 91
Л13 ECH 81
Л14 PL 36
Л15 PY 88
Л16 DY 86
Честота на редовете-груба
Честота на редовете-финна
Размер хоризонтален
Л17 EF 80
Л18 EAA 91
Л19 PCL 82
Усилване
Тонрегулатор
Л11 ECH 84
Л13 ECH 84
Амплитуден селектор и синусов генератор с ECH 84