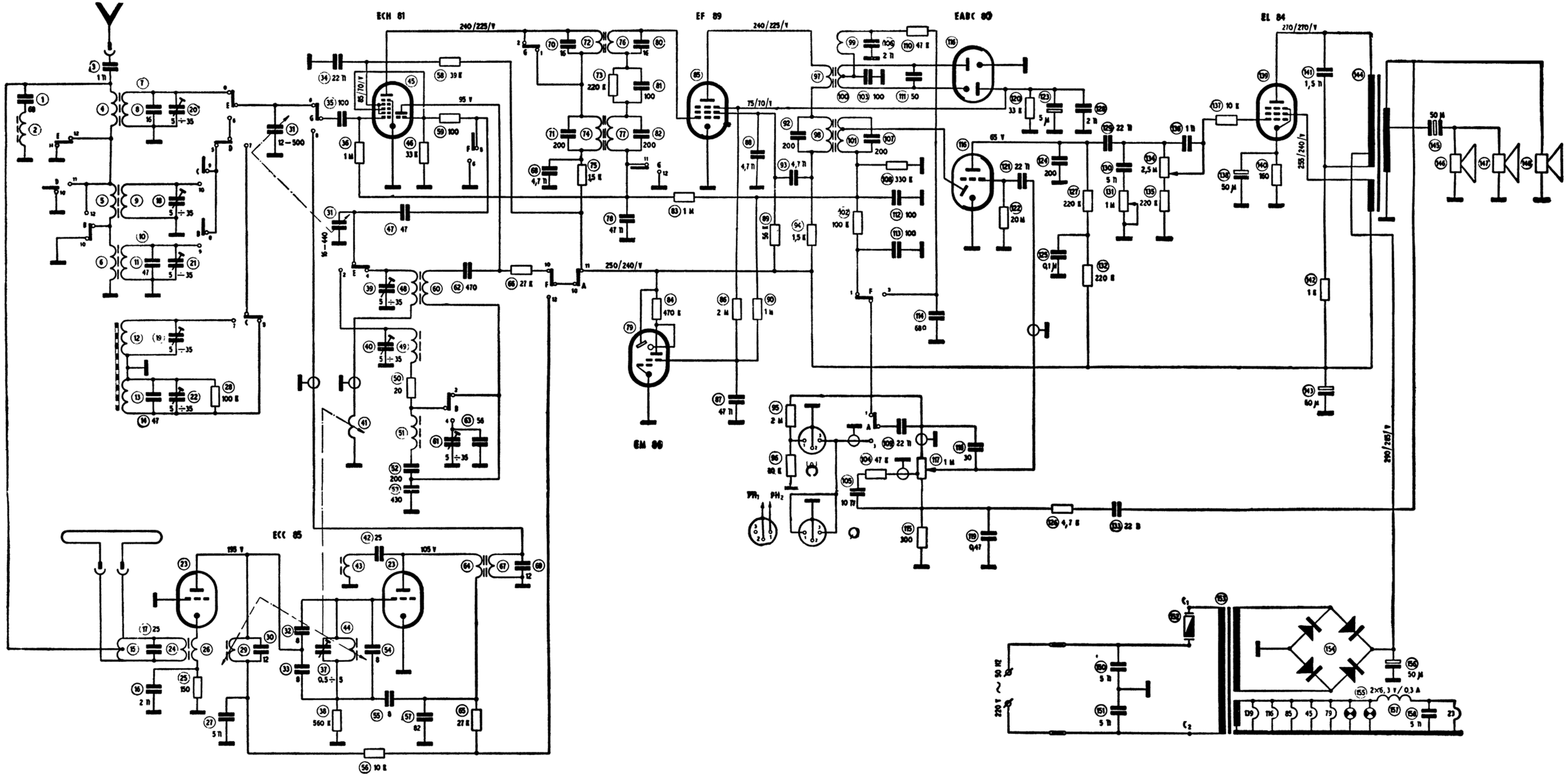
ECH 81
EF 89
EABC 80
EL 84
ECC 85
EM 80
240/225/V
210/210/V
250/240/V
235/240/V
220/225/V
195 V
105 V
95 V
65 V
85/70/V
75/70/V
50 Hz
220 V
2×6,3 V/0,3 A

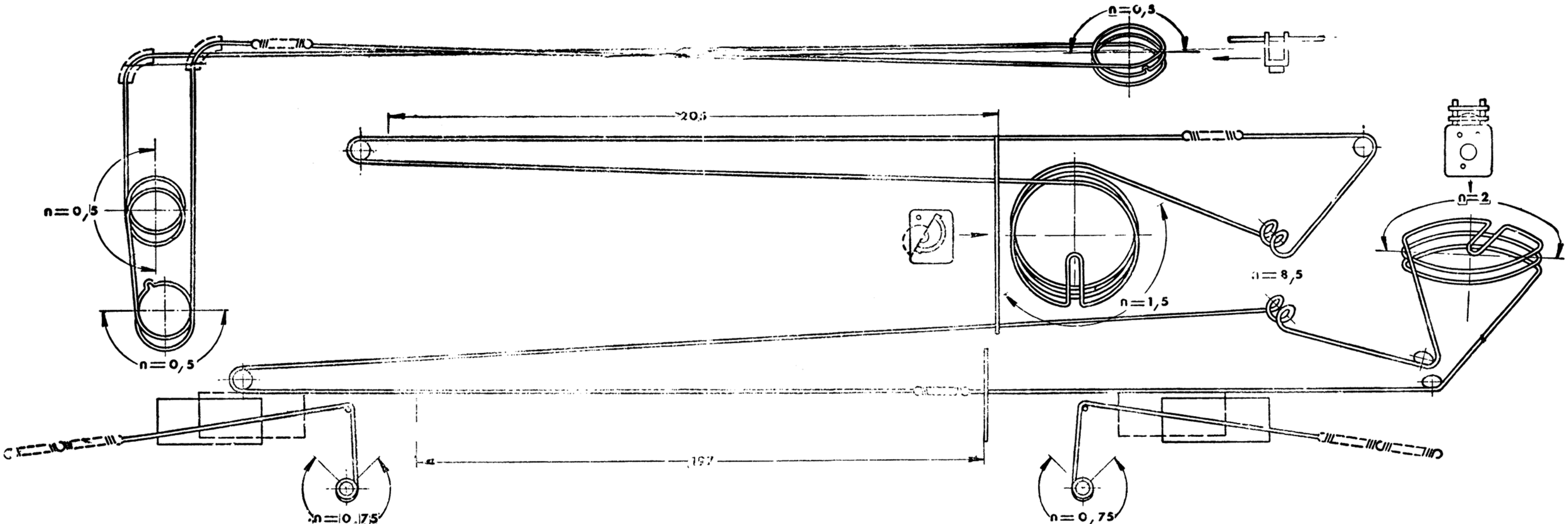
n=0,5
n=0,5
n=0,5
n=1,5
n=8,5
n=2
n=0,75
n=0,75